Poignée escamotable en zamak

DESCRIPTION
Poignée en zamak,
Profil externe fin (14.4mm),
Pour demi-cylindre profil européen,
Capot anti-poussière en option,
Version cadenassable également disponible.

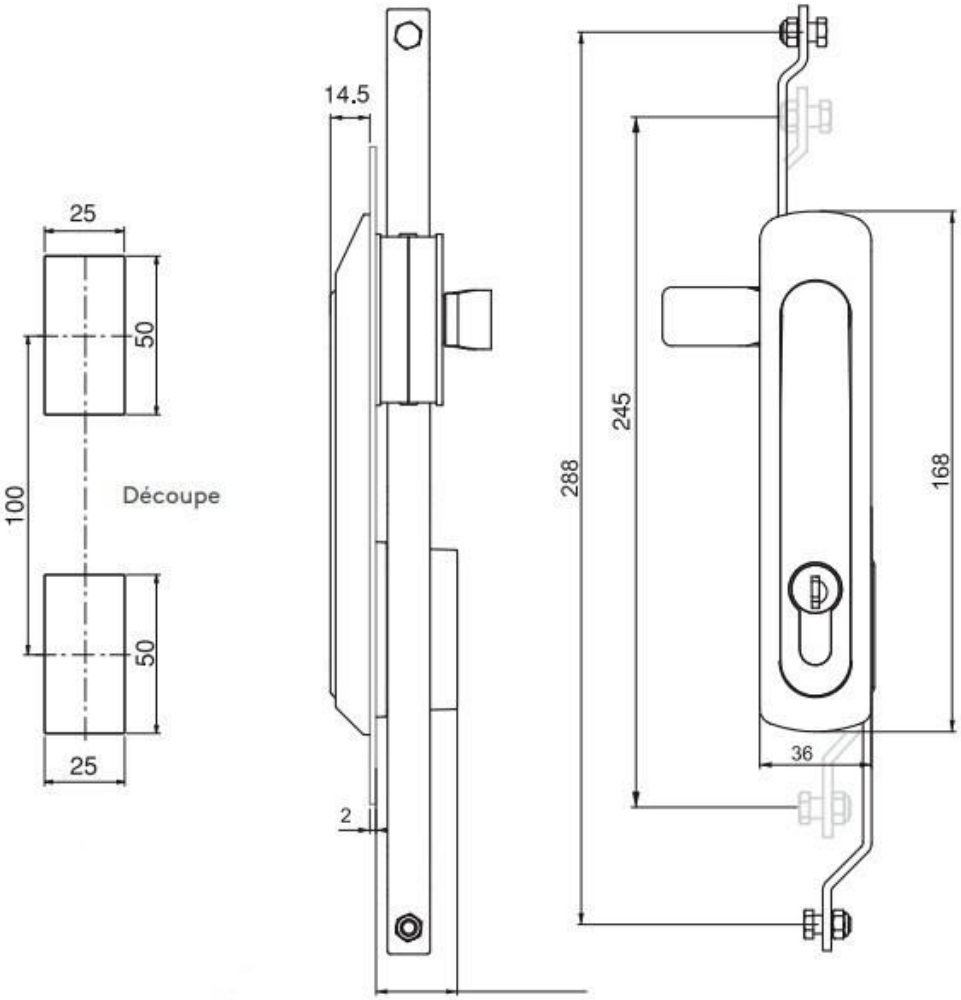

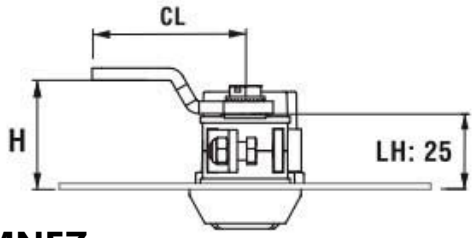

Référence :

PE1536168CMNEZ

Le boîtier crémone, le cylindre et la came sont à commander séparément